Serie 4, Asciugatrice a pompa di calore, 8 kg
WTH85218II

- **Auto Dry**: raggiunge automaticamente il livello di asciugatura desiderato.
- **Filtro Easy Clean**: bucato perfettamente asciutto con il minimo sforzo.
- **Design antivibrazioni**: stabilizza le pareti laterali e minimizza il rumore, garantendo un'asciugatura particolarmente silenziosa.
- **Display LED con possibilità di posticipare la fine del programma (1-24h).**
- **Sistema SensitiveDrying**: per un'asciugatura delicata e priva di pieghe.

Dati tecnici

Design: ..... A libera installazione
Piano removibile: ..... no
Posizione cerniera: ..... Destro
Lunghezza del cavo di alimentazione elettrica: ..... 145 cm
Dimensioni (AxLxP): ..... 842x598x613 mm
Peso netto: ..... 49.1 kg
Gas fluorurati ad effetto serra: R290
Hermetically sealed equipment: ..... Sì
Codice EAN: 4242005469758
Potenza: ..... 600 W
Corrente: ..... 10 A
Tensione: ..... 220-240 V
Frequenza: ..... 50 Hz
Capacità di carico: ..... 8.0 kg
Classe di efficienza energetica[1]: ..... D
Consumo energetico ponderato per ciclo (UE 2017/1369): ..... 1.19 kWh/cycle
Consumo energetico ponderato per 100 cicli (UE 2017/1369): ... 119 100 kWh per ciclo
Efficienza di condensazione (UE 2017/1369): ..... 83 %
Durata del programma a capacità dimezzata (UE 2017/1369): 2:05
Durata del programma a capacità nominale (UE 2017/1369): 3:25

4 242005 469758

Accessori opzionali

WMZ20600	Cestello per tessuti delicati
WTZ1110	Tubo scarico vapore
WTZ27400	Kit congiunzione asciugatrice con rip.
WTZ27410	Kit congiunzione asciugatrice no rip.

[1] In una scala di classi di efficienza energetica da A a G

Serie 4, Asciugatrice a pompa di calore, 8 kg
WTH85218II

Caratteristiche principali

- Filtro EasyClean
- Auto Dry: sistema di asciugatura automatica controllata dai sensori che raggiunge il preciso il livello di asciugatura desiderato e non surriscalda i capi.
- Sistema Sensitive Drying: asciuga i capi delicatamente ed uniformemente
- Design Antivibrazioni: maggiore stabilità e silenziosità

Pannello di controllo

- Programmi standard: Cotone, Sintetici.
- Programmi speciali: Lana finish, Mix, Asciugamani, Programma a tempo caldo, Programma a tempo freddo, Sport/Fitness, Rapido 40 min, Camicie
- Tasti TouchControl: Avvio/Aggiungi bucato, Delicato, Antipiega, Impostazione tempo di asciugatura, Livello asciugatura, Impostazione fine asciugatura (1-24 h)
- Fase antipiega alla fine del programma di asciugatura
- Display LED multifunzioni.
- Indicatore cassetto condensa pieno
- Indicazione pulizia filtri
- Segnale acustico a fine programma

Sicurezza

- Sicurezza bambini

Altre caratteristiche

- Dimensioni (A x L): 84.2 cm x 59.8 cm
- Profondità con oblò escluso: 61.3 cm
- Profondità con oblò incluso: 64.8 cm
- Cerniera a destra

Valori di consumo

- Classe di efficienza energetica[1]: D
- Energia[2]: 119 kWh
- Capacità di carico nominale[3]: 8 kg
- Durata del programma[3]: 3:25 h:min
- Classe di emissione di rumore aereo: B (in una scala da A a D)
- Emissione di rumore aereo[3]: 62 dB (A) re 1 pW
- Classe di efficienza di condensazione: C (in una scala da A a D)
- Efficienza di condensazione[3]: 83%

[1] In una scala di classi di efficienza energetica da A a G

[2] Consumo ponderato di energia in kWh per 100 cicli nel programma Eco

[3] Programma Eco a pieno carico

Serie 4, Asciugatrice a pompa di calore, 8 kg
WTH85218II

Dimensioni in mm

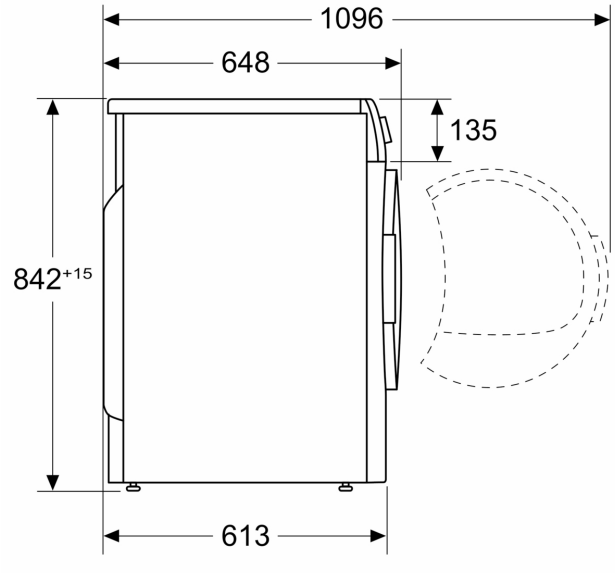
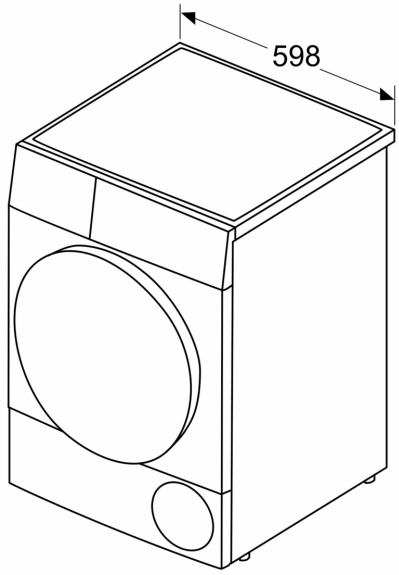
Dimensioni in mm