Serie 6, Asciugatrice a pompa di calore, 9 kg
WQH245A0IT



L'asciugatrice a pompa di calore che offre un consumo energetico costante con il Condensatore autopulente e si prende cura dei tuoi capi grazie a Auto Dry, Iron Assist e Smart Dry.

- **Auto Dry**: raggiunge automaticamente il livello di asciugatura desiderato.
- **Condensatore Autopulente**: il condensatore si pulisce automaticamente per mantenere un consumo energetico costante.
- **SmartDry**: l'asciugatrice e la lavatrice connesse ti propongono il programma di asciugatura più adatto.
- **Home Connect**: elettrodomestici connessi che semplificano la vita quotidiana.
- **Iron Assist**: trattamento con vapore acqueo tiepido che riduce fino al 50%* le pieghe dei capi asciutti.

Dati tecnici

Design: ..... A libera installazione
Piano removibile: ..... no
Posizione cerniera: ..... Destro
Lunghezza del cavo di alimentazione elettrica: ..... 145 cm
Dimensioni (AxLxP): ..... 842x598x613 mm
Peso netto: ..... 55.9 kg
Gas fluorurati ad effetto serra: R290
Hermetically sealed equipment: ..... Sì
Consumo energetico modalità standby/connesso alla rete: per la disattivazione del modulo WiFi, si prega di consultare il manuale d'uso del prodotto.: ..... 2.0 W
Codice EAN: 4242005446995
Potenza: ..... 600 W
Corrente: ..... 10 A
Tensione: ..... 220-240 V
Frequenza: ..... 50 Hz
Capacità di carico: ..... 9.0 kg
Classe di efficienza energetica[1]: C
Consumo energetico ponderato per ciclo (UE 2017/1369): ..... 1.10 kWh/cycle
Consumo energetico ponderato per 100 cicli (UE 2017/1369): ... 110 100 kWh per ciclo
Efficienza di condensazione (UE 2017/1369): ..... 88 %
Durata del programma a capacità dimezzata (UE 2017/1369): 2:05
Durata del programma a capacità nominale (UE 2017/1369): 3:15

Accessori opzionali

WMZ20600	Cestello per tessuti delicati
WTZ27500	Kit congiunzione asciugatrice con rip.
WTZ27510	Kit congiunzione asciugatrice no rip.

[1] In una scala di classi di efficienza energetica da A a G

Serie 6, Asciugatrice a pompa di calore, 9 kg
WQH245A0IT

L'asciugatrice a pompa di calore che offre un consumo energetico costante con il Condensatore autopulente e si prende cura dei tuoi capi grazie a Auto Dry, Iron Assist e Smart Dry.

Caratteristiche principali

- Condensatore autopulente
- Motore inverter senza spazzole silenzioso e ad elevato risparmio energetico.
- Iron Assist: programma con vapore che riduce le pieghe e facilita la stiratura.
- Auto Dry: sistema di asciugatura automatica controllata dai sensori che raggiunge il preciso il livello di asciugatura desiderato e non surriscalda i capi.
- Sistema Sensitive Drying: asciuga i capi delicatamente ed uniformemente
- Illuminazione interna del cestello: LED
- Design Antivibrazioni: maggiore stabilità e silenziosità

Pannello di controllo

- Pannello di controllo elegante ed inclinato per una maggior semplicità d'uso.
- Manopola Jog-Dial retroilluminata con tasto On/Off integrato.
- Home Connect: programmazione, controllo e diagnosi dell'elettrodomestico a distanza. Funzione Smart Dry. Programmi aggiuntivi via app e possibilità di download di ulteriori programmi ed aggiornamenti del sistema.
- SmartDry: impostazione automatica del programma di asciugatura più adatto all'ultimo ciclo di lavaggio.
- Programmi standard: Cotone, Sintetici.
- Programmi speciali: Programmi via app, Cotone, Lenzuola, Camicie, Eco, Delicati, Asciugamani, Hygiene Plus, Iron Assist 1 camicia, Iron Assist 5 camicie, Mix, Sintetici, Lana con cestello, Programma a tempo caldo
- Programmi via app: Piumini, Rapido 40 min., Sport/Fitness, Lana finish, Programma a tempo freddo
- Programma Lenzuola: riduce al minimo l'aggrovigliamento dei capi ingombranti grazie al movimento bidirezionale del cestello.
- Programma asciugatura lana con lo speciale cestello che protegge i capi dal rischio di infeltrimento.
- Tasti TouchControl: Impostazioni, Impostazione fine asciugatura, Mezzo carico, Antipiega, Sicurezza bambini, Preferito, On/Off, Controllo remoto, Delicato, SmartDry, Avvio/Aggiungi bucato, Tipo di asciugatura, Impostazione fine asciugatura
- Opzione mezzo carico: ottimizza il ciclo di asciugatura per i carichi ridotti.
- Fase antipiega 120 min
- Grande display LED multifunzioni.
- Segnale acustico a fine programma

Sicurezza

- Sicurezza bambini

Altre caratteristiche

- Dimensioni (A x L): 842 mm x 598 mm
- Profondità con oblò incluso: 648 mm
- Profondità con oblò escluso: 613 mm
- Set di drenaggio per svuotamento automatico del contenitore della condensa.

Valori di consumo

- Classe di efficienza energetica[1]: C
- Energia[2]: 110 kWh
- Capacità di carico nominale[3]: 9 kg
- Durata del programma[3]: 3:15 h:min
- Classe di emissione di rumore aereo: B (in una scala da A a D)
- Emissione di rumore aereo[3]: 61 dB (A) re 1 pW
- Classe di efficienza di condensazione: B (in una scala da A a D)
- Efficienza di condensazione[3]: 88%

[1] In una scala di classi di efficienza energetica da A a G

[2] Consumo ponderato di energia in kWh per 100 cicli nel programma Eco

[3] Programma Eco a pieno carico

Serie 6, Asciugatrice a pompa di calore, 9 kg
WQH245A0IT

Dimensioni in mm

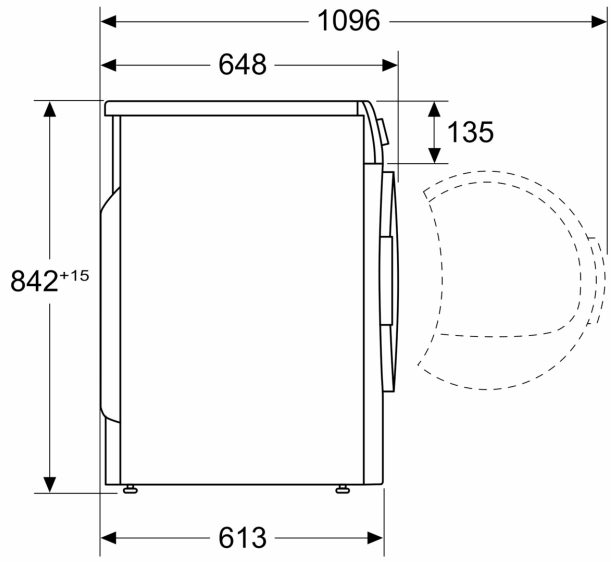

Dimensioni in mm

